ぴったり技術で
明日をつくる
NICHIBAN

BS2200/BS2200W

部品番号	部品名	発注番号（品目コード）
3	ブラケット　φ8	BS220003
4	リール	BS220004
5	ギアー	BS220005
6	シーリングカム上	BS220006
7	シーリングカム下	BS220007
8	カッター枠	BS220008
9	テープ押さえレバー	BS220009
10,11,13	刃ホルダーセット(刃つき)	BS220010
10,11	刃ホルダーセット（刃なし）	BS220011
12	切断刃（一山）	BS220012-10P
13	カミソリ刃	BS220013
14	足ゴム	BS220014
15	カッター枠バネ	BS220015
16	シーリングカム上バネ	BS220016
17	シーリングカム下バネ	BS220017
18	テープ押さえレバーバネ	BS220018
19	切断刃止めネジ	BS220019
20	ブラケット止めネジA	BS220020
22	ブラケット止めネジ　5ミリ	BS220022
23	刃ホルダー止めネジ	BS220023
24	バネ受けブラケット	BS220024
—	BSナイフセット共用	BS300002N
—	切断刃（二山）	BS220025-10P

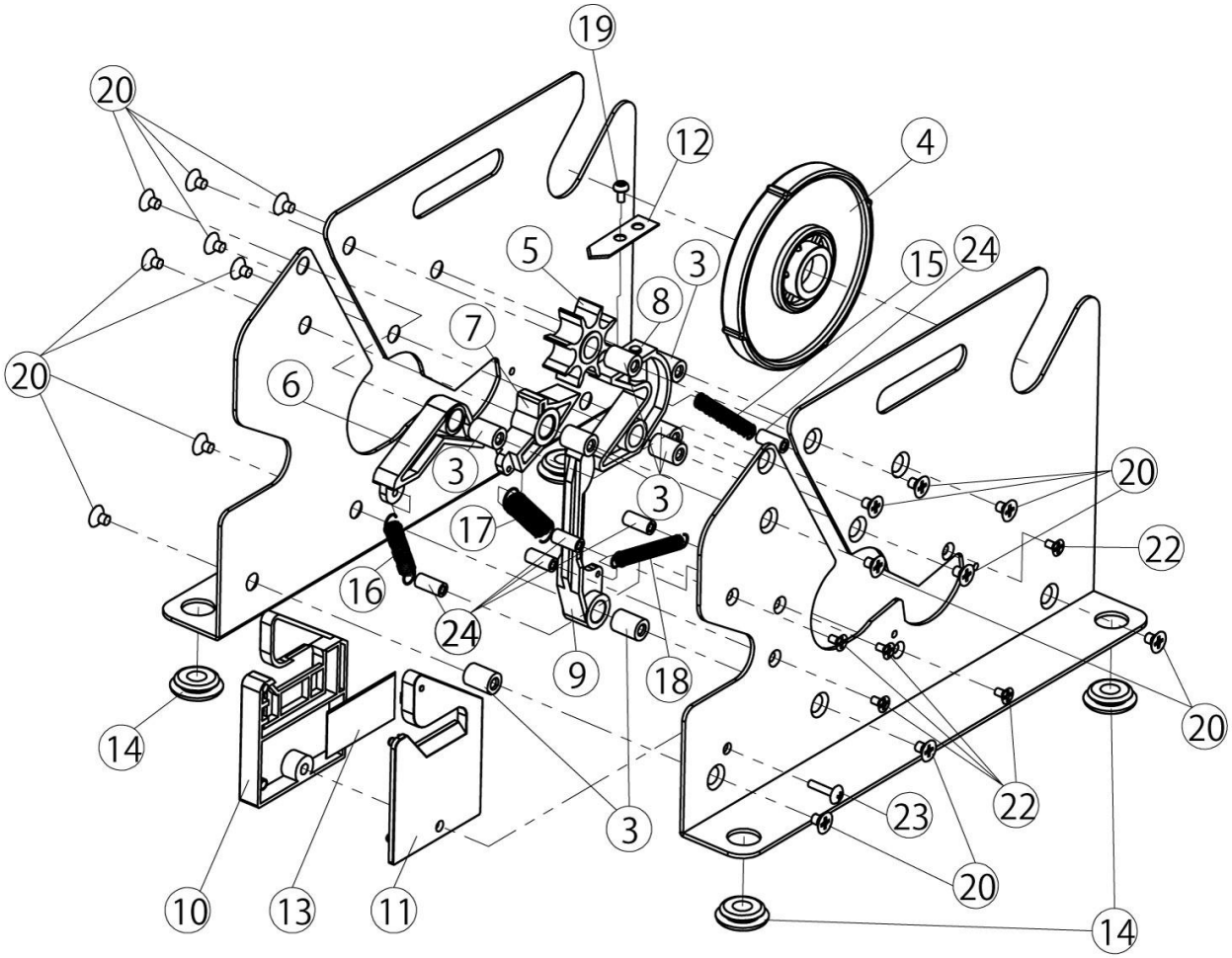

※部品交換は製品ラベル貼付面のフレームネジを取外して下さい。

改定：2024年9月（5版）